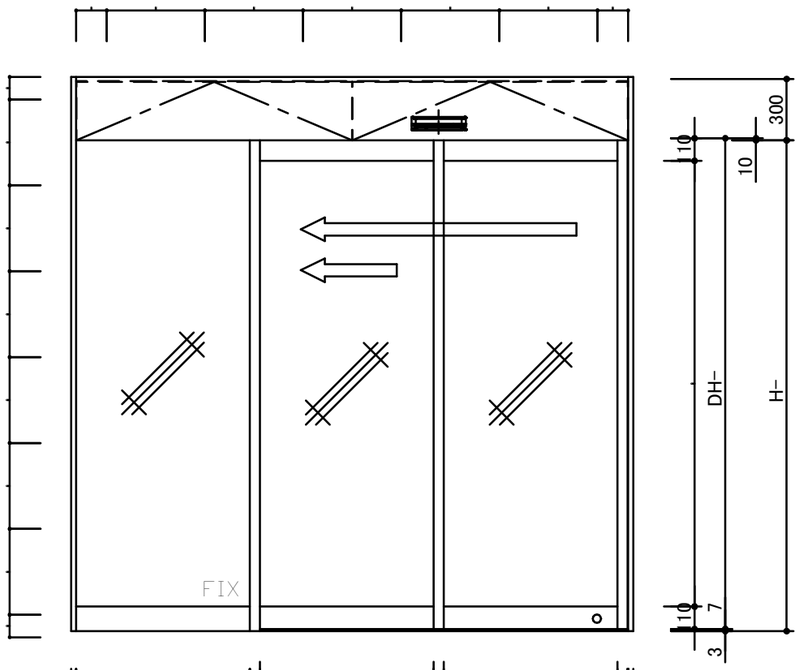

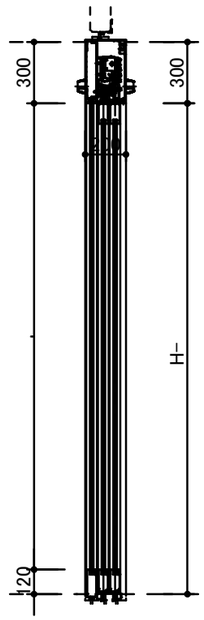

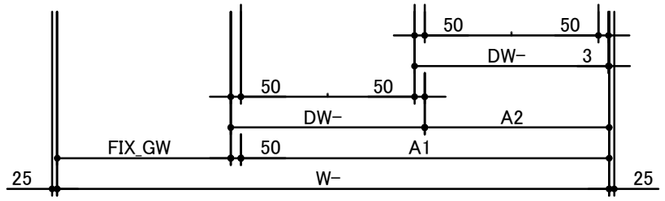

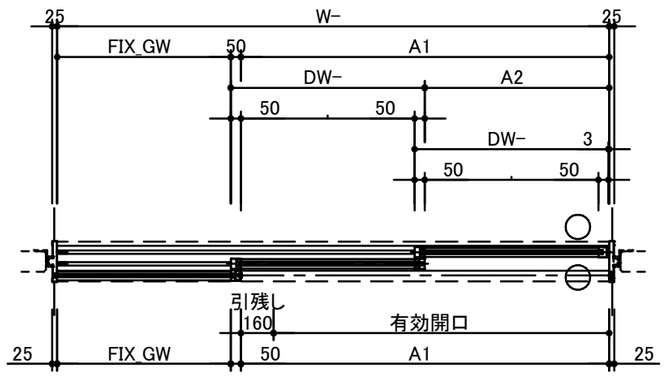

錠前付	EAW-××××LJ	SCALE
錠前無	EAW-××××L	1/30

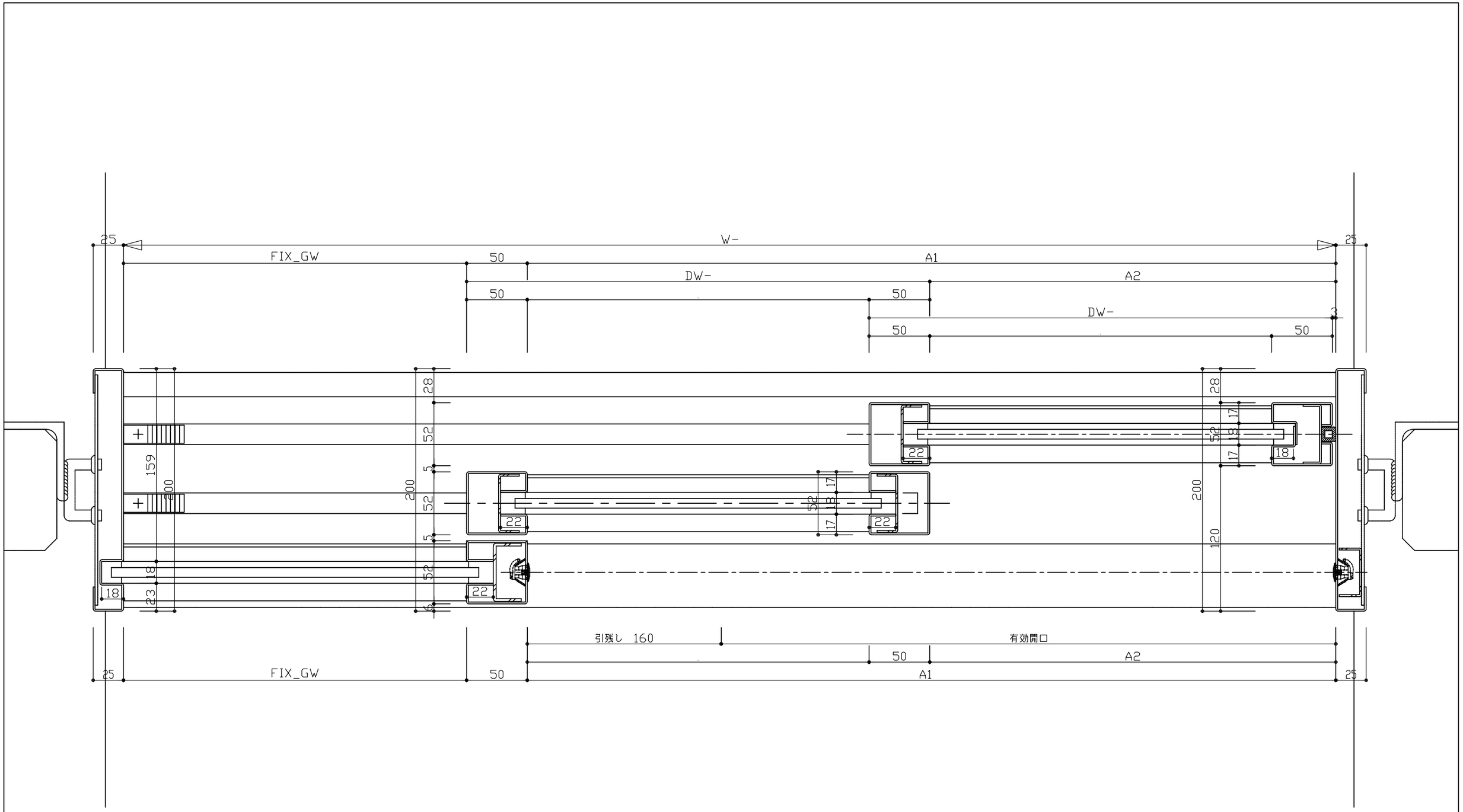

錠前付	EAW-****LJ	SCALE
錠前無	EAW-****L	1/3

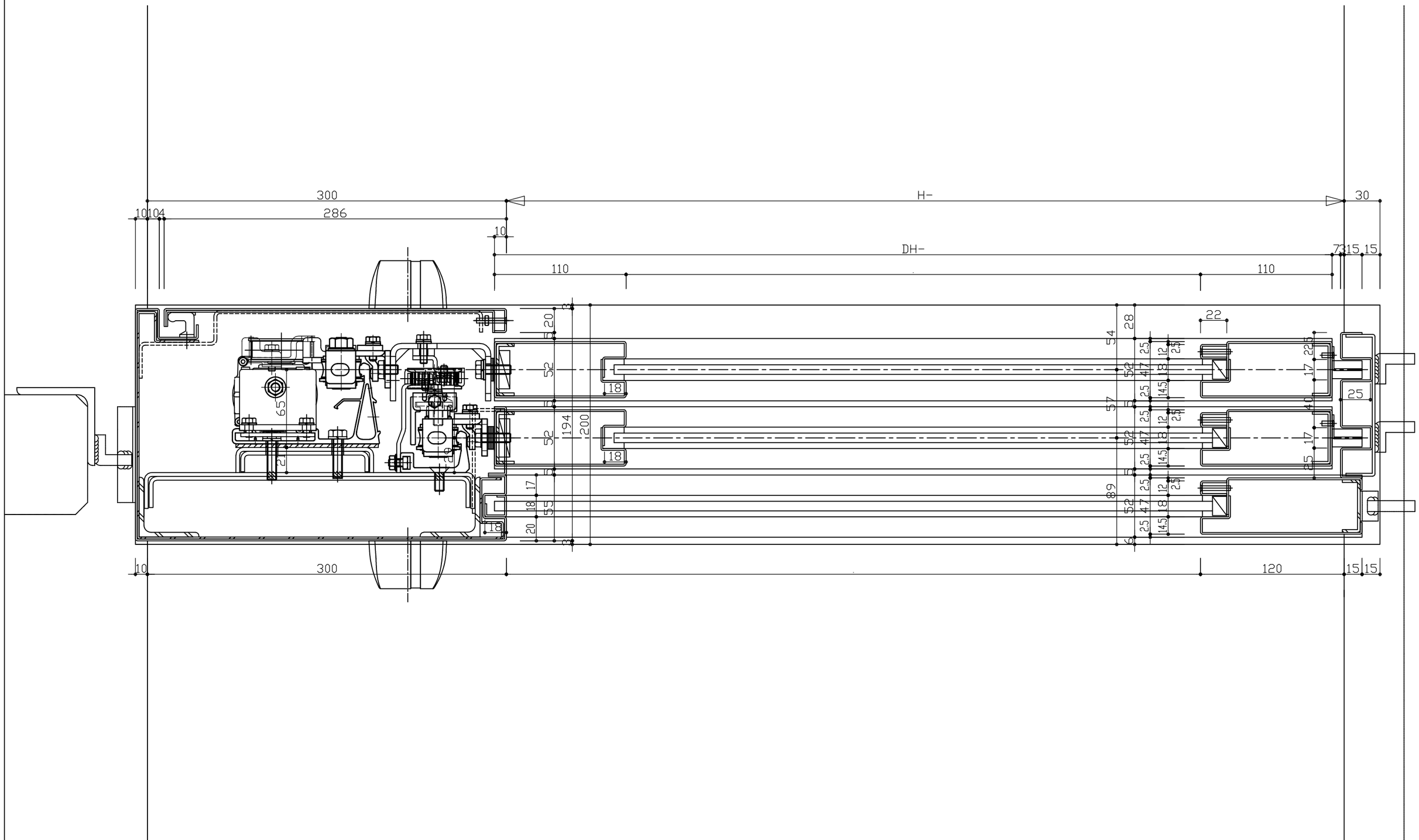

錠前付	EAW-****LJ	SCALE
錠前無	EAW-****L	1/3